PONENTE 7

CADEL

Certificate model name: PONENTE 7 T1

www.cadelsrl.com

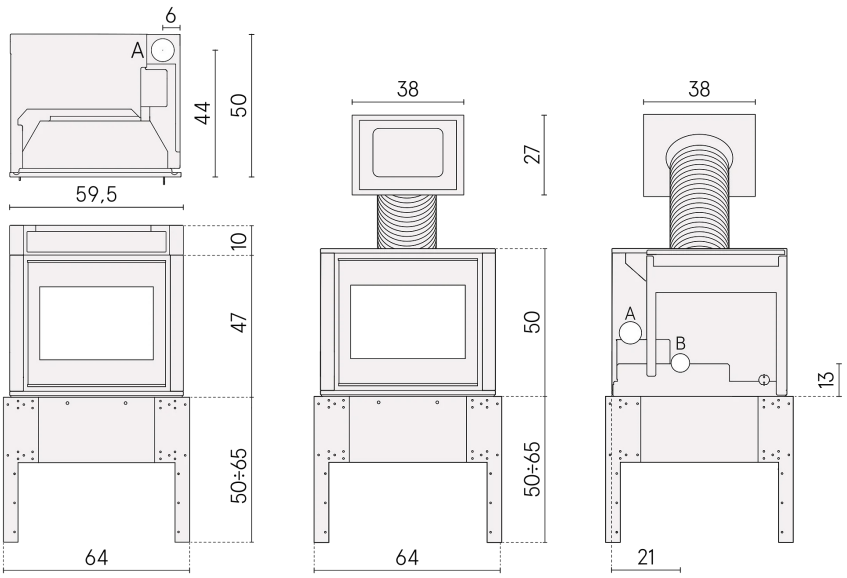

Pellet Air

DONNÉES TECHNIQUES

Puissance thermique (au min-au max)	kW	3,3 - 6,8
Puissance thermique introduite (au max)	kW	7,8
Puissance utile à l'eau (au min-au max)	kW	_ - _
Efficacité énergétique saisonnière	ηs [%]	83
Rendement utile (au min-au max)	%	90 - 88
Volume chauffable (au min-au max)	m³	92 - 190
CO_2 (au min-au max)	%	6,1- 9,2
Emissions CO (13% O_2) (au min-au max)	mg/Nm³	162 - 150
Emissions OGC (13% O_2) (au min-au max)	mg/Nm³	2- 1
Emissions NOX (13% O_2) (au min-au max)	mg/Nm³	120 - 100
Contenu de poussières à 13% O_2 (au min-au max)	mg/Nm³	15 - 15
Combustible Pellet	mm	Ø6 L=3÷40
Capacité réservoir	kg	8
Consommation horaire (au min-au max)	kg/h	0,7 - 1,6
Autonomie (au min-au max)	h	11 - 5
Tension d'alimentation et fréquence	V-Hz	230-50
Absorption électrique d'allumage	W	370
Absorption électrique de travail (au max)	W	82
Dépression cheminée (au min-au max)	Pa	11 - 11
Masse des fumées (au min-au max)	g/sec	4,2 - 5,9
Température de fumée en sortie (au min-au max)	°C	126 - 184
Distance du matériau comb. (arrière/côté/sous)	mm	50 / 200 / 0
Distance du matériau comb. (avant/supérieur)	mm	1000 / 750
Evacuation des fumées (A)	Ø mm	80
Prise d'air comburant (B)	Ø mm	60
Sortie de canalisation (C)	Ø mm	0
Canalisable jusqu'à	m	0

PLUS

- 5 étoiles D.M. 186
- Sortie fumées supérieure
- Go Fast - Allumage plus rapide
- Télécommande (optionnel)
- Chambre étanche
- Brasero en fonte
- Connexion du thermostat externe
- Intérieur en fonte
- Programmation hebdomadaire

FINITIONS DISPONIBLES

7024003	Verre Noir	EAN 8053859020561

OPTIONAL

5024002	Tiroir à pellets	EAN 8053859020196
5024003	Cadre	EAN 8053859020202
5024004	Cadre pour tiroir	EAN 8053859020219
5018002	Porte de chargement de pellets	EAN 8053859010265
5024009	Kit socle de support	EAN 8053859020936
5024010	Télécommande avec thermostat	EAN 8053859020943

CERTIFICATIONS

European standards
Art. 15A B-VG 2015
BImSchV 2015
Regensburg
München
Stuttgart
Aachen

EN 16510-1:2022/
EN 16510-2-6:2022

A +

PACKAGE POÊLE

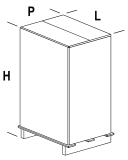

L (cm)	H (cm)	P (cm)
80	72	71

Volume (m³)	0,41
Poids brut (kg)	85
Poids net (kg)	73

STOCKAGE

N° (max)
2

TRANSPORTS

57 pz

Rev. 282025