DUNE 9 AUTOCLEAN

CADEL

Certificate model name: DUNE 9 K1

www.cadelsrl.com



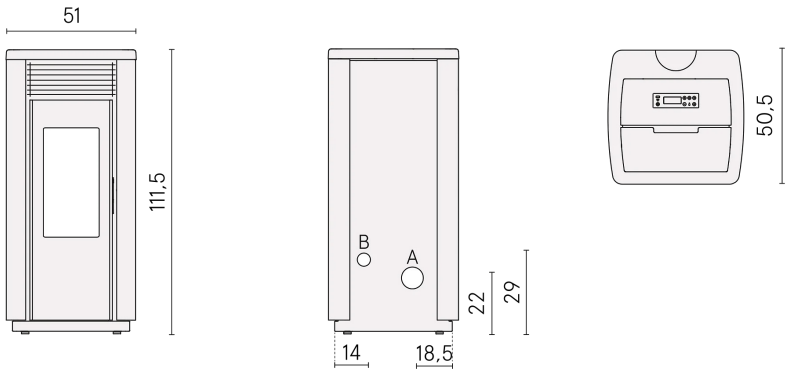

Pellet Air

DONNÉES TECHNIQUES

Puissance thermique (au min-au max)	kW	3,2 - 8,5
Puissance thermique introduite (au max)	kW	9,4
Puissance utile à l'eau (au min-au max)	kW	_ - _
Efficacité énergétique saisonnière	ηs [%]	86
Rendement utile (au min-au max)	%	90 - 90
Volume chauffable (au min-au max)	m³	90 - 238
CO_2 (au min-au max)	%	7,7- 12,7
Emissions CO (13% O_2) (au min-au max)	mg/Nm³	230 - 159
Emissions OGC (13% O_2) (au min-au max)	mg/Nm³	3,0- 1,0
Emissions NOX (13% O_2) (au min-au max)	mg/Nm³	130 - 100
Contenu de poussières à 13% O_2 (au min-au max)	mg/Nm³	20 - 7
Combustible Pellet	mm	Ø6 L=3÷40
Capacité réservoir	kg	20
Consommation horaire (au min-au max)	kg/h	0,7 - 1,9
Autonomie (au min-au max)	h	29 - 11
Tension d'alimentation et fréquence	V-Hz	230-50
Absorption électrique d'allumage	W	370
Absorption électrique de travail (au max)	W	112
Tirage pour le calcul du dimensionnement de la cheminée (EN13384-1)	Pa	2
Masse des fumées (au min-au max)	g/sec	3,6 - 5,4
Température de fumée en sortie (au min-au max)	°C	121 - 200
Distance du matériau comb. (arrière/côté/sous)	mm	150 / 200 / 0
Distance du matériau comb. (avant/supérieur)	mm	500 / 750
Evacuation des fumées (A)	Ø mm	80
Prise d'air comburant (B)	Ø mm	60
Type d'appareil (étanchéité)	Type	CC50

PLUS

- Autoclean- Brasero autonettoyant
- Go Fast - Allumage plus rapide
- Chambre étanche type CC50
- Brasero en fonte
- Intérieur en fonte
- Wi-Fi et Bluetooth intégré
- Télécommande (optionnel)
- Sortie fumées postérieure

FINITIONS DISPONIBLES

7026096	Acier Anthracite	EAN 8053859023708
7026095	Fonte Noir	EAN 8053859023692
7026098	Acier Gris vert	EAN 8053859023722
7026097	Acier Titanium	EAN 8053859023715

OPTIONAL

5024010	Télécommande avec thermostat	EAN 8053859020943
5024007	Kit sortie supérieure	EAN 8053859020677
5024008	Kit sortie supérieure + concentrique	EAN 8053859020684
5024006	Kit ups ready	EAN 8053859020448

CERTIFICATIONS

European standards
Art. 15A B-VG 2015
BImSchV 2015
Regensburg
München
Stuttgart
Aachen

EN 16510-1:2022 / EN 16510-2-6:2022

CE

A+

PACKAGE POÊLE

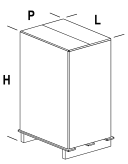

L (cm)	H (cm)	P (cm)
80	126	68

Volume (m³)	0,69
Poids brut (kg)	115
Poids net (kg)	95

STOCKAGE



N° (max)
2

TRANSPORTS

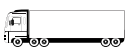

60 pz

Rev. 19112026