DUNE 9 AUTOCLEAN

Certificate model name: DUNE 9 K1

www.cadelsrl.com



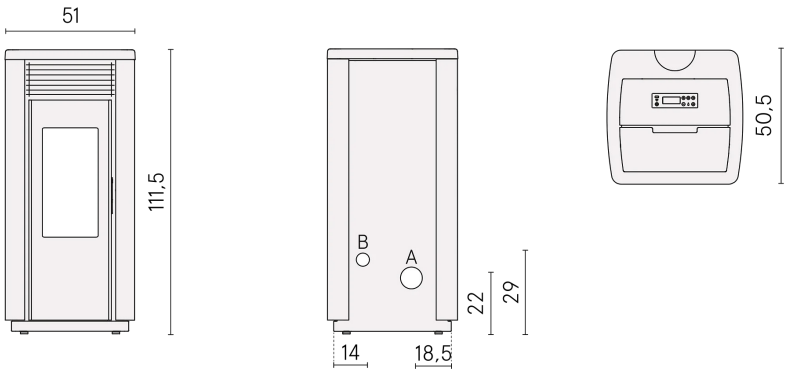

Pellet Air

TECHNISCHE DATEN

Nennwärmeleistungsbereich	kW	3,2 - 8,5
Feuerungswärmeleistung (Volllast)	kW	9,4
Wärmeleistung Wasseranteil (Teillast-Volllast)	kW	_ - _
Raumheizungs-Jahresnut-zungsgrad bei Nennwär-meleistung	ηs [%]	86
Wirkungsgradbereich	%	90 - 90
Beheizbares Volumen (Teillast-Volllast)	m³	90 - 238
CO_2 (Teillast-Volllast)	%	7,7- 12,7
Emissionen CO (13% O_2)	mg/Nm³	230 - 159
Emissionen OGC (13% O_2)	mg/Nm³	3,0- 1,0
Emissionen NOX (13% O_2)	mg/Nm³	130 - 100
Feinstaubinhalt bei 13% O_2 (Teillast-Volllast)	mg/Nm³	20 - 7
Brennstoff Pellet	mm	Ø6 L=3÷40
Inhalt Pelletbehälter	kg	20
Pelletverbrauch pro Stunde (Teillast-Volllast)	kg/h	0,7 - 1,9
Betriebsautonomie (Teillast-Volllast)	h	29 - 11
Netzspannung/Frequenz	V-Hz	230-50
Elektrische Leistungsaufnahme bei Zündung	W	370
Elektr. Leistungsaufnahme im Betrieb (Volllast)	W	112
Mindestförderdruck für die Schornsteinberechnung (EN13384-1)	Pa	2
Abgasmassenstrom (Teillast-Volllast)	g/sec	3,6 - 5,4
Temperatur am Abgasstutzen (Teillast-Volllast)	°C	121 - 200
Abstand zu brennbarem Material (Rückseite/Seite/Unterseite)	mm	150 / 200 / 0
Abstand zu brennbarem Material (Vorderseite/Oberseite)	mm	500 / 750
Rauchrohranschluss (A)	Ø mm	80
Frischluftanschluss (B)	Ø mm	60
Gerätetyp (Dichtigkeit)	Type	CC50

PLUS

- Autoclean- Selbstreinigende Brennschale
- Go Fast - Schnellere Zündung
- Hermetische Brennkammer type CC50
- Brennschale aus Gusseisen
- Feuerraum aus Gusseisen
- Integriertes WLAN und Bluetooth
- W6 Wärmeverteilung (opt)
- Abgasstutzen Seitlich

VERKLEIDUNGEN

7026096	Metall Anthrazit	EAN 8053859023708
7026095	Gusseisen schwarz	EAN 8053859023692
7026098	Metall Grüngrau	EAN 8053859023722
7026097	Metall Titanium	EAN 8053859023715

OPTIONAL

5024010	Fernbedienung mit thermostat	EAN 8053859020943
5024007	Oberer rauchabgasrohr	EAN 8053859020677
5024008	Oberer rauchabgasrohr+ conzentrisher abzug	EAN 8053859020684
5024006	Kit ups ready	EAN 8053859020448

ZERTIFIZIERUNGEN

European standards
Art. 15A B-VG 2015
BImSchV 2015
Regensburg
München
Stuttgart
Aachen

EN 16510-1:2022 / EN 16510-2-6:2022

CE

A+

OFEN VERPACKUNG

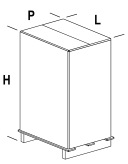

L (cm)	H (cm)	P (cm)
80	126	68

Volumen (m³)	0,69
Bruttogewicht (kg)	115
Nettogewicht (kg)	95

LAGERUNG



N° (max)
2

TRANSPORT

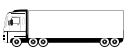

60 pz

Rev. 28112026